VÝPIS OKIEN - Op

SO 01.1 REKONŠTRUKCIA SCHODISKA

OZN.	POPIS SCHÉMATICKÉ ZOBRAZENIE - POHĽAD Z EXTERIÉRU	POČET KUSOV	ZASKLENIE	FARBA
Op s01	**OKNO HLINÍKOVÉ** - 1X KRÍDLO O OTVÁRAVÉ, 1X KRÍDLO SKLOPNÉ 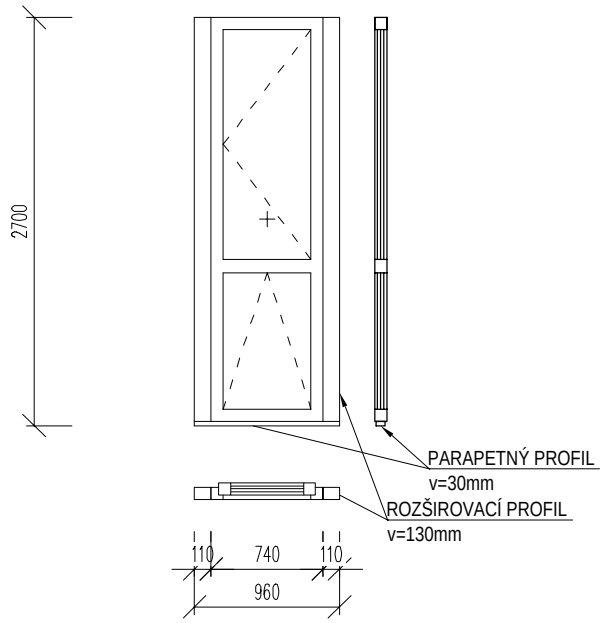 	1.NP 1 2.NP 1 3.NP 1 4.NP 1 5.NP 0 6.NP 0 Σ 4	IZOLAČNÉ TROJSKLO ČÍRE PRIEHĽADNÉ U_{ok} = 0,75 W/m²K (pre normookno 1,8m2) VSG ALEBO ESG SKLO	RGB 209,210,209 napr. RAL 7047, 7035
	ROZMER OTVORU š/v (mm) 960/2700 | PLOCHA OTVORU A (m2) 2,592		SÚČASŤOU DODÁVKY OKNA: - VONKAJŠÍ PARAPET: VÝKAZ KLAMP. VÝROBKOV (k / s01) OSADENIE OKNA: VONKAJŠIA HRANA PÔVODNEJ OBVODOVEJ KONŠTRUKCIE - CELOOBVODOVÉ BEZPEČNOSTNÉ KOVANIE, napr. WINKHAUS / MAKO - PRI REALIZÁCII POSTUPOVAŤ PODĽA TECHNOLOGICKÉHO PREDPISU VÝROBCU	
Op s02	**OKNO HLINÍKOVÉ** - 1X KRÍDLO O OTVÁRAVÉ, 1X KRÍDLO SKLOPNÉ 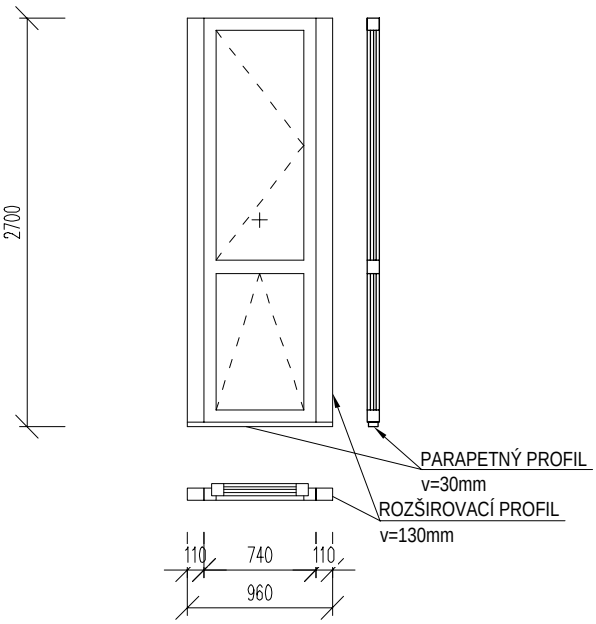 	1.NP 1 2.NP 1 3.NP 1 4.NP 1 5.NP 0 6.NP 0 Σ 4	IZOLAČNÉ TROJSKLO ČÍRE PRIEHĽADNÉ U_{ok} = 0,75 W/m²K (pre normookno 1,8m2) VSG ALEBO ESG SKLO	RGB 209,210,209 napr. RAL 7047, 7035
	ROZMER OTVORU š/v (mm) 960/2700 | PLOCHA OTVORU A (m2) 2,592		SÚČASŤOU DODÁVKY OKNA: - VONKAJŠÍ PARAPET: VÝKAZ KLAMP. VÝROBKOV (k / s01) OSADENIE OKNA: VONKAJŠIA HRANA PÔVODNEJ OBVODOVEJ KONŠTRUKCIE - CELOOBVODOVÉ BEZPEČNOSTNÉ KOVANIE, napr. WINKHAUS / MAKO - PRI REALIZÁCII POSTUPOVAŤ PODĽA TECHNOLOGICKÉHO PREDPISU VÝROBCU	